A menos que haja autorização prévia, não será permitida a reprodução deste desenho de propriedade da WEG Motores

EIXO	
PADRÃO	X
OPCIONAL	
ESPECIAL	

Dimensões em mm

ESTA REVISÃO SUBSTITUI E CANCELA A ANTERIOR, A QUAL DEVERA SER ELIMINADA.

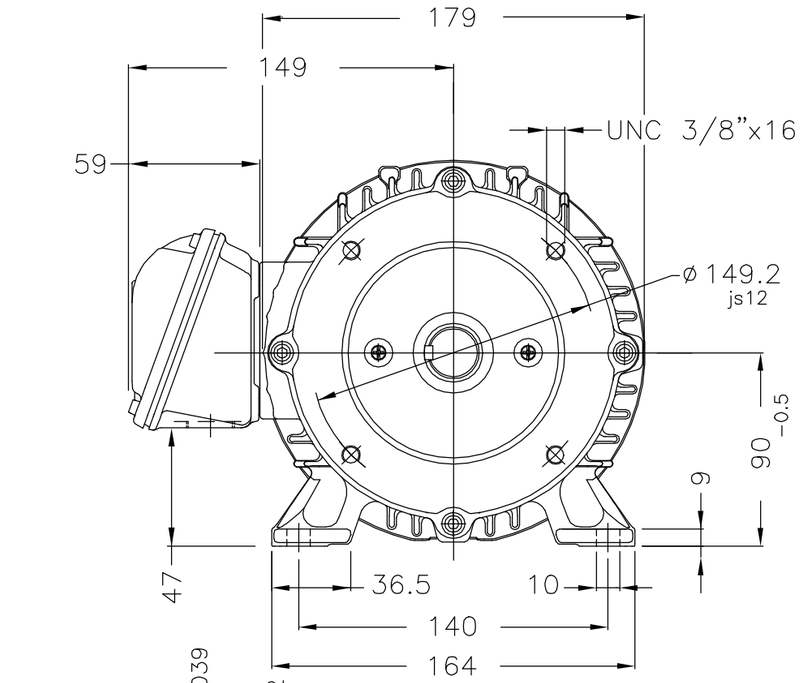

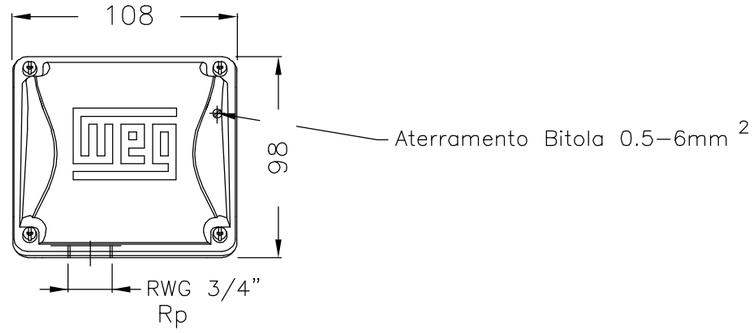

Caixa de ligação principal

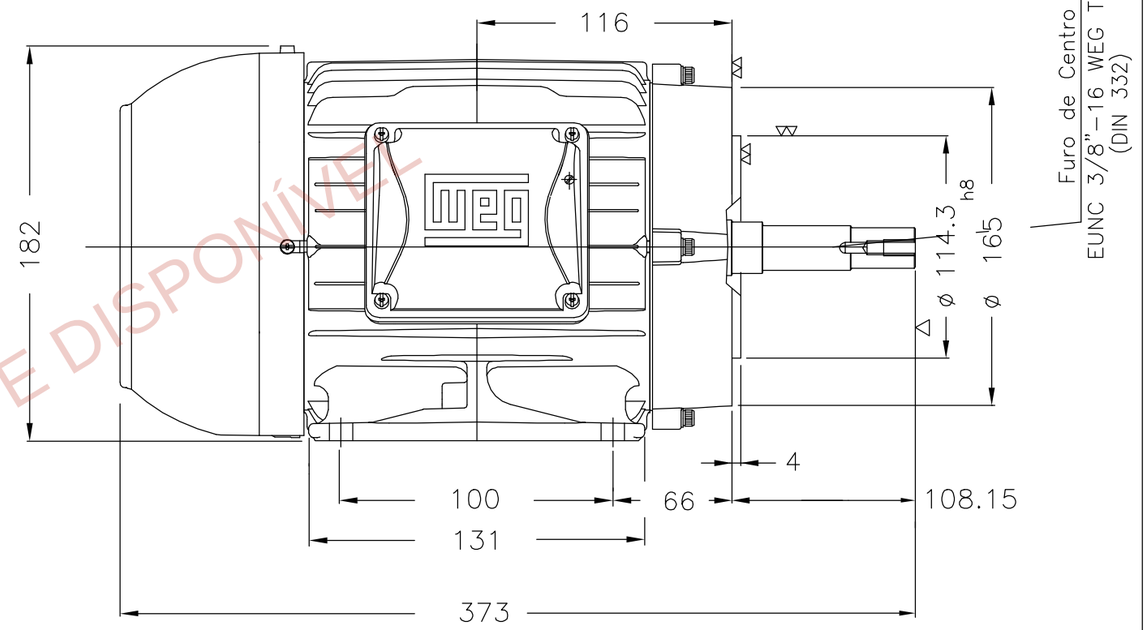

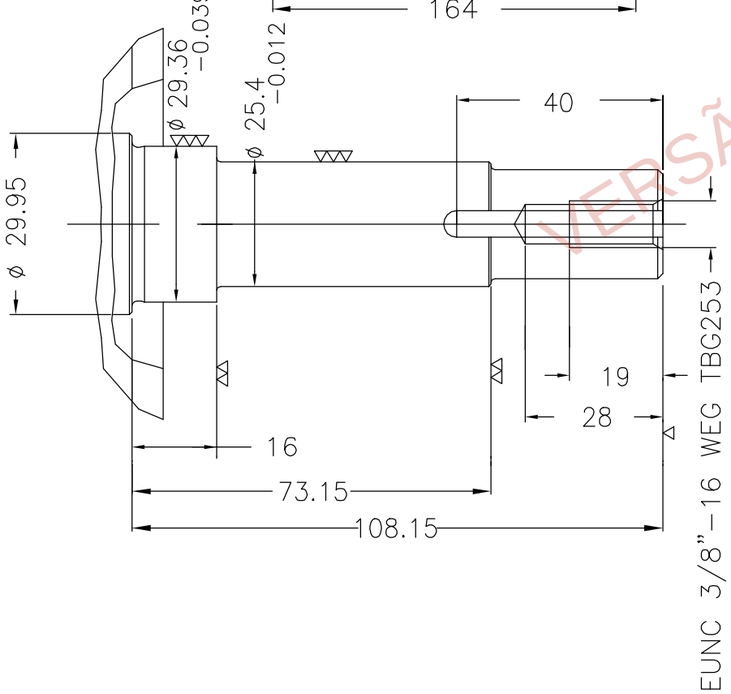

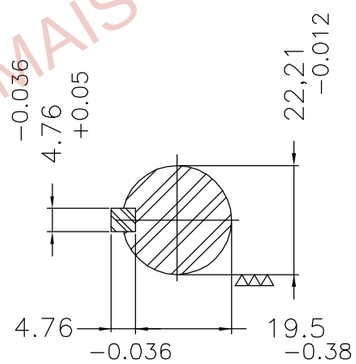

VERSÃO MAIS RECENTE DISPONÍVEL

Embalagem – Pallet (11150120)
Plano de pintura 207A
Forma construtiva B34D

K.S.B. BOMBAS HIDRAULICAS S A

ECM / ECM	LOC / LOC	RESUMO MODIFICAÇÃO / SUMMARY OF MODIFICATIONS	EXECUTADO / EXECUTED	VERIFICADO / CHECKED	LIBERADO / RELEASED	DATA / DATE	VER / VER
500001518873		ALTERADO CONFORME CLAIM 414857634	EDSONBE	ALISSON	ALISSON	12.11.2018	06
500001492041		ALT. P/ CAIXA DE LIGAÇÃO 63-100	EDSONBE	ALISSON	ALISSON	10.10.2018	05

OV: 882157
PC: JM W22

EXEC. / EXECUTED	THAIRINES	MOTOR TRIFÁSICO JM - W22 PLUS
VERIF. / CHECKED	PIRWBUSER	CARCAÇA 90S IP55
LIBER. / RELEASED	PIRWBUSER	
DATA LB / REL DT	22.11.2010	WMO JARAGUÁ DO SUL ENGENHARIA DE PRODUTO

10001045296
000 | 06
FOLHA / SHEET 1 / 1

1,50 kW (2 HP–cv) 02 Polos 60Hz

A

CÓPIA SEM CONTROLE

LIBERADO

ZME A3

Propriedade da WEG. Proibida reprodução sem autorização prévia. / WEG's property. Forbidden reproduction without previous authorization.